Beck+Heun
BESTE WERTE FÜRS HAUS

Tauschen Sie dicke Luft gegen Wohlfühlklima

AIRFOX® PLUS

Dezentrales Lüftungssystem
mit Wärmerückgewinnung

AIRFOX® PLUS

Beck+Heun macht es Ihnen einfach

Ohne zusätzliche Bauwerksplanung, Kernlochbohrungen und ohne störende Außenhauben können Sie im Rahmen der gewöhnlichen Kastenmontage die Anforderungen der **Lüftungsnorm DIN 1946-6** – allen voran den nutzerunabhängigen Mindestluftwechsel zum Feuchteschutz – erfüllen.

Ab Werk ist AIRFOX® PLUS **schlüsselfertig vormontiert**. Die Plug-and-Play-Verkabelung im Kasten garantiert einen **einfachen und schnellen Elektroanschluss**.

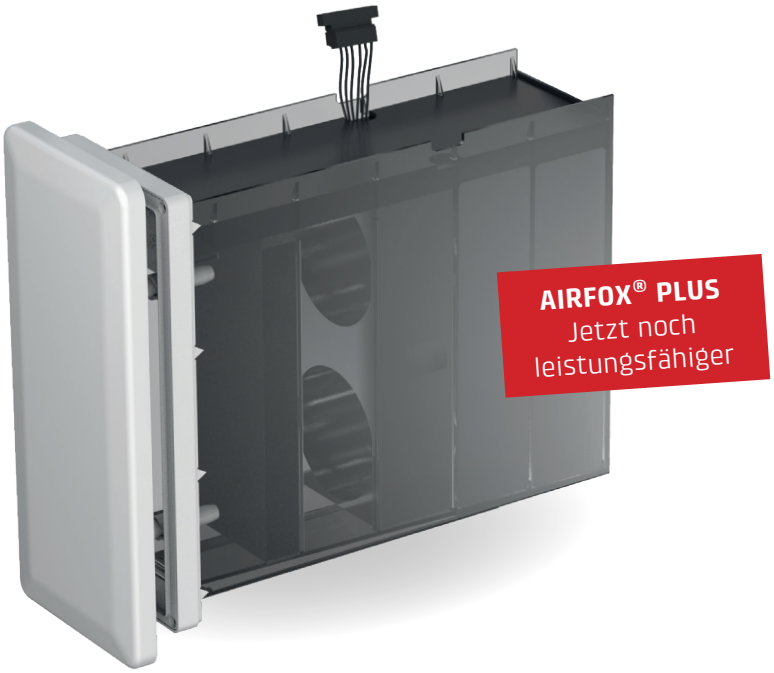

AIRFOX® MIT DEN NEUEN PLUS-MERKMALEN:

- **Effizienterer Luftaustausch**
  dosierbar für noch mehr Raumgrößen
- **Energieeffizienzklasse A+**
  mehr Wärmerückgewinnung und geringere Stromkosten
- **Jetzt auch feuchtegeführt**
  gesundes Wohnen vollautomatisch
- **Optimierter Schallschutz**
  ohne baulichen Mehraufwand bei ein- und mehrschaligem Wandaufbau

Passend für jede Einbausituation

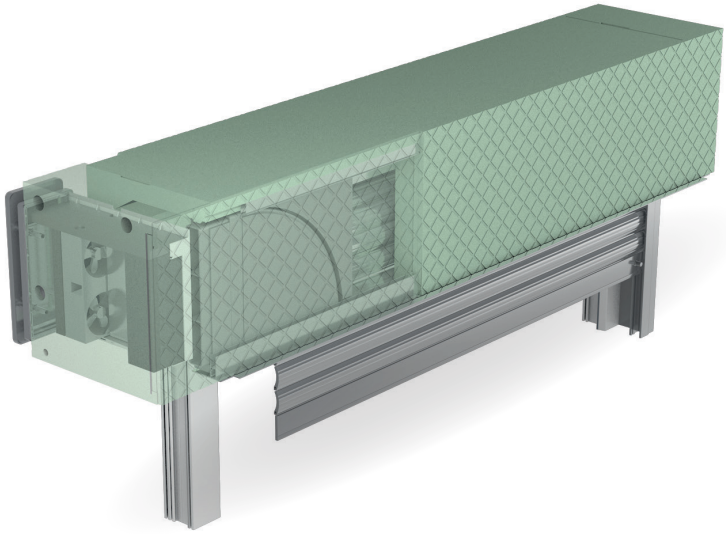

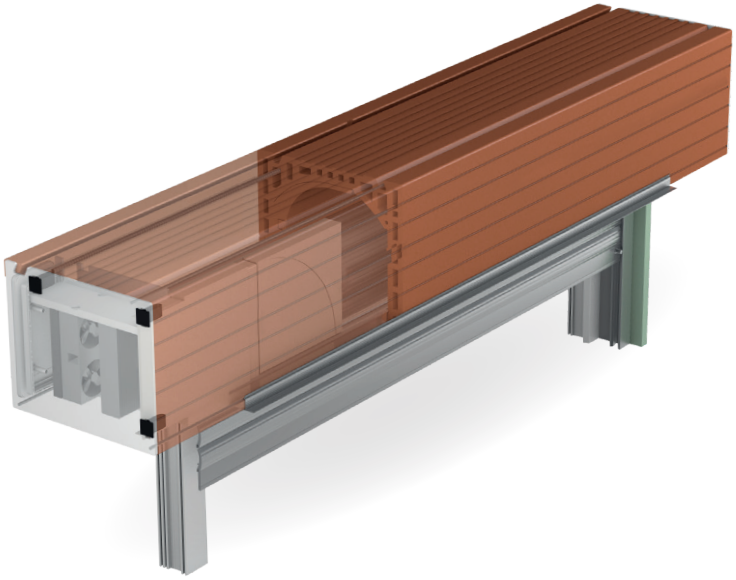

LEICHTBAUKÄSTEN MIT STABILEN DETAILS UND BESTER DÄMMUNG

- Wahlweise mit seitlichem oder oben liegendem AIRFOX® PLUS-Lüftungssystem
- Wärmebrückenoptimierter RG-Aufbau aus EPS-Hartschaum [λ = 0,035 W/(mK)]
- Mit Dämmkeil aus Neopor® [λ = 0,032 W/(mK)]
- PVC-Aussteifungsprofil mit Stahlarmierung stabilisiert den Dämmkeil und fixiert das Fenster
- Große Bandbreite an Mauerwerksstärken und Kastenlängen
- Als Rollladen- und Raffstorekasten erhältlich
- Als Einbau- und Aufsatzkasten erhältlich

ZIEGELKÄSTEN MIT MASSIVER SCHALE UND HOCHDÄMMENDEM KERN

- Mit AIRFOX® PLUS-Lüftungssystem in den seitlichen Auflagern
- Massive plangeschliffene Ziegelformteile für höchste Stabilität
- Hochisolierender Dämmkeil durch Materialmix aus Neopor® und PU [λ = 0,024 W/(mK)]
- PVC-Aussteifungsprofil mit Stahlarmierung stabilisiert den Dämmkeil und fixiert das Fenster
- Als Rollladen- und Raffstorekasten erhältlich

FÜR JEDE ANFORDERUNG DIE PASSENDE LÖSUNG

AIRFOX® PLUS UNI
Liegend im Dämmelement ohne Beschattung

AIRFOX® PLUS L
Liegend oben im Leichtbaukasten

AIRFOX® PLUS S
Seitlich mit Kastenüberstand im Leichtbaukasten

AIRFOX® PLUS S
Seitlich mit Kastenüberstand im Massivbaukasten

Mit besten Werten für gesundes Wohnen

NEUE STEUERUNG – MEHR SICHERHEIT, MEHR KOMFORT

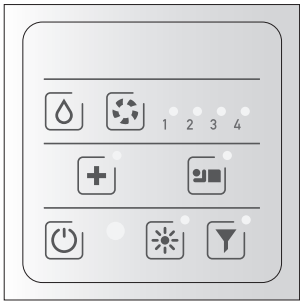

- Einstellbare Bauträgerfunktion (sichergestellte Grundlüftung)
- Integrierter Betriebsstundenzähler
- Automatische Feuchtesteuerung oder vierstufige manuelle Steuerung
- Stoßlüftung und Einschlafmodus mit Zeitintervallen
- Sommer-Nacht-Lüftung ohne Wärmerückgewinnung
- Erinnerungsanzeige für Filterreinigung oder -wechsel

Optional kann das AIRFOX® PLUS-Lüftungssystem auch durch ein bauseitiges Smart-Home-System angesteuert werden.

LEISTUNGSMERKMALE, DIE FÜR SICH SPRECHEN

DIBt-Zulassung	Ja
Energieeffizienzklasse	A+
Max. Wärmerückgewinnung	92 %
Wärmebereitstellungsgrad ή WRG	84 %
Max. Luftleistung mit Wärmerückgewinnung	47 m³/h
Max. Abluftleistung ohne Wärmerückgewinnung	94 m³/h

Spezifische elektrische Leistungsaufnahme	0,16 W/(m³/h)
Max. Normschallpegeldifferenz ($D_{n,e,w}$)	54 dB
Filterklasse Standard (höhere Filterklasse optional)	G3
Filter waschbar und mehrfach verwendbar	Ja
Aluminium-Wärmespeicher (hygienisch & wartungsarm)	2 Stück
Maße Innenblende B x H (mm)	115 x 260

Zugelassen durch:
Deutsches Institut für Bautechnik

AIRFOX® PLUS in Aktion erleben?
Zum Produktvideo den QR-Code scannen oder dem Link folgen:
airfoxsystem.de

AIRFOX® PLUS ONE
Kastenunabhängig in der Fensterlaibung für Neubau und Sanierung

SERVICE UND KONTAKT

Lassen Sie sich von unserem Team aus Experten der Lüftungs- und Beschattungsbranche unterstützen. Ein umfangreicher Service gehört für uns dazu – wie zum Beispiel ein objektbezogener Auslegungsvorschlag für Ihr AIRFOX® PLUS Lüftungssystem.

LÜFTUNGS-HOTLINE

Unser Experten-Team freut sich über Ihre Anfrage

+49 (0) 6476 9132-**9101**
@ lueftung@beck-heun.de

Mehrwert ohne Mehraufwand

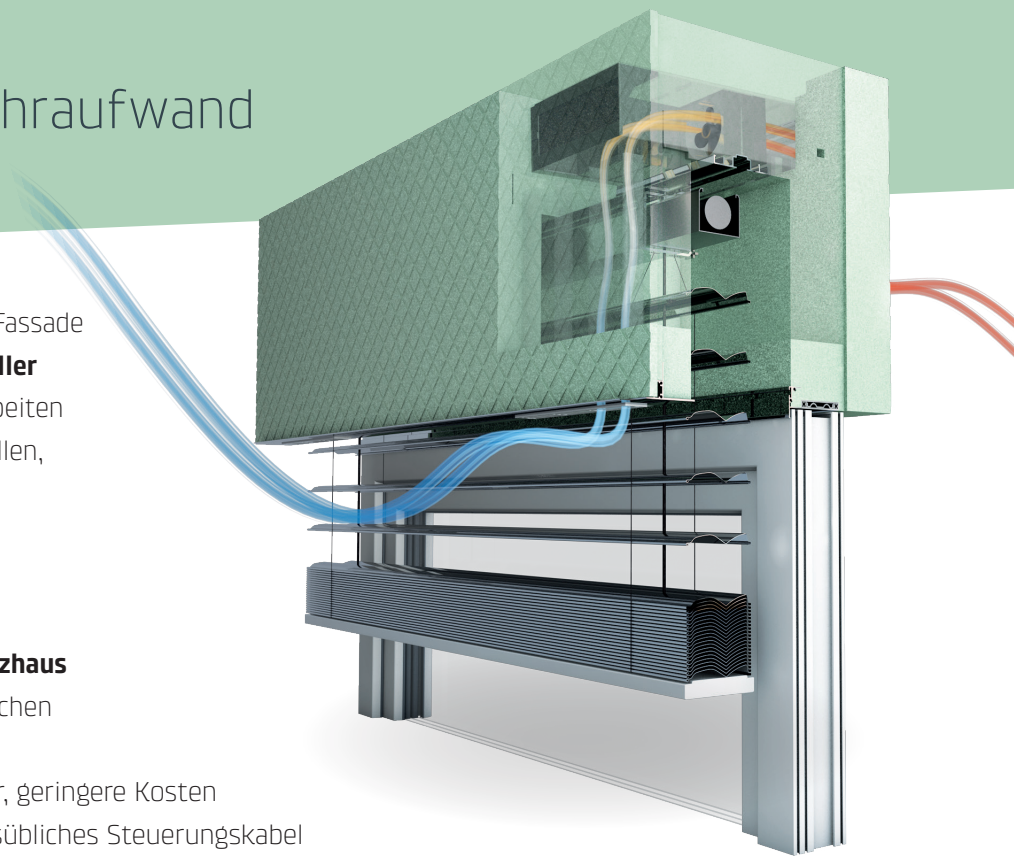

- **Platzsparend und unauffällig** an der Fassade
- **Keine Außenhauben** und somit **schneller Gerüstabbau** direkt nach den Malerarbeiten
- Weniger Gewerke, weniger Schnittstellen, **mehr Planungssicherheit**
- Ausreichender Luftwechsel zur **Vermeidung von Schimmelbildung**
- Bis zu **92% Wärmerückgewinnung**
- Hoher Wohnkomfort im **KfW-Effizienzhaus**
- **Schlüsselfertig vormontiert** für einfachen Elektroanschluss per Plug-and-Play
- Weniger Zeitaufwand, weniger Fehler, geringere Kosten
- **Einfache Elektroinstallation**: handelsübliches Steuerungskabel von der Steuerung zu den AIRFOX® PLUS-Kassetten
- Für eine schönere Optik: Schlankes **Außengitter in Kastenabschlussschiene integriert**
- Steuerung mit integriertem **Feuchtesensor** bietet hohe **Sicherheit vor Feuchteschäden**

HOCHKARÄTIG AUSGEZEICHNET:

Von unabhängigen Experten getestet: **AIRFOX®** wurde mit dem **BAKA Award** für Produktinnovation des Bundesverbandes für Altbauerneuerung ausgezeichnet und ist **ARCHITECTS' DARLING**.

FAST UNSICHTBAR

Neben den kastenintegrierten Varianten ist AIRFOX® PLUS auch als Singlemodul erhältlich. In jedem Fall ist das schlanke Außengitter dezent integriert – entweder in die Kastenabschlussschiene oder in die Fensterlaibung.

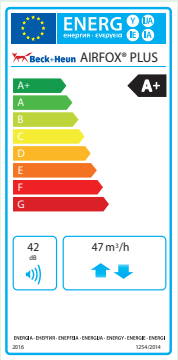

ENERGIEEFFIZIENT

Trotz regelmäßiger Lüftung geht nahezu keine Energie verloren: AIRFOX® PLUS gewinnt bis zu 92 Prozent der Raumwärme zurück. Zudem erzielt das Lüftungssystem die Energieeffizienzklasse A+.

Beck+Heun GmbH

Zentrale Mengerskirchen
Reinhold-Beck-Straße 2
D-35794 Mengerskirchen

Niederlassung Süd
Industriestraße 2
D-86450 Altenmünster

Niederlassung Erfurt
Stotternheimer Straße 10
D-99086 Erfurt

POSTLEITZAHLENSUCHE

Ihr Weg zum persönlichen Ansprechpartner

Sie möchten mit Ihrem persönlichen Ansprechpartner im Außen- oder Innendienst Kontakt aufnehmen? Diesen finden Sie über die Online-Postleitzahlensuche. Scannen Sie hierfür den QR-Code oder geben Sie den Link in Ihren Browser ein.

fachberater.beck-heun.de

Airfox-Plus_6-Seiter | DE | Art.-Nr. 15325 | Stand 03.2023 | Druck 03.2023 | 1.000